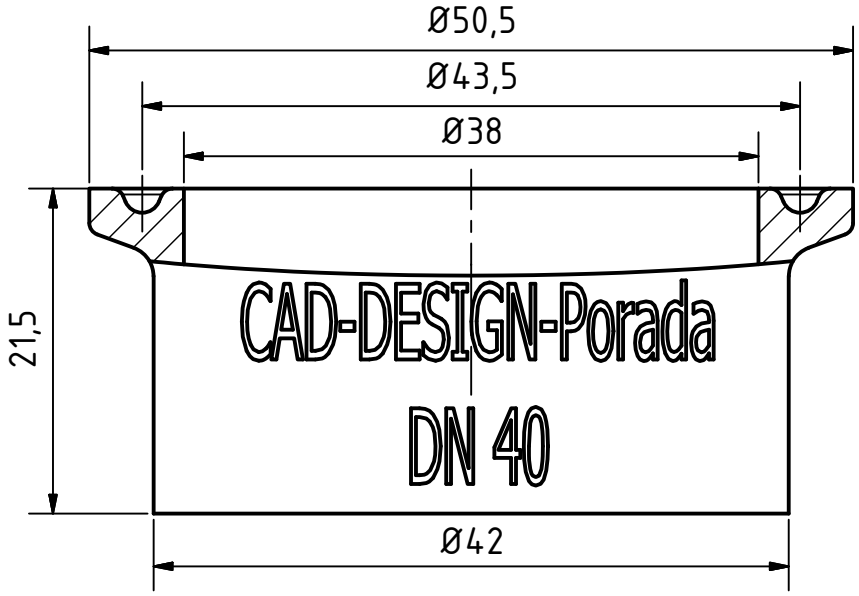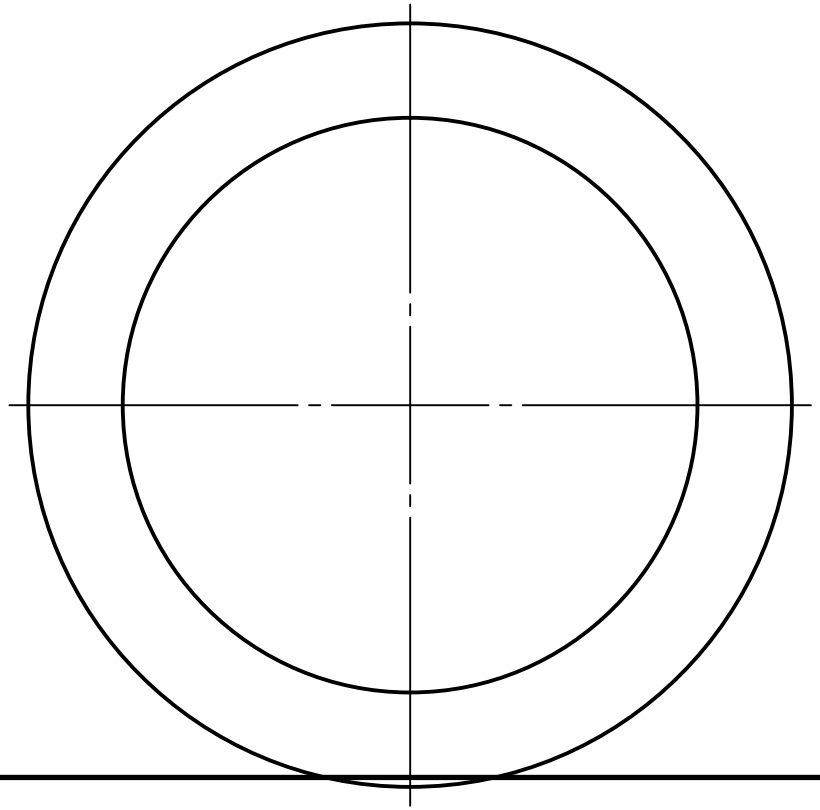TC-Stutzen DN40